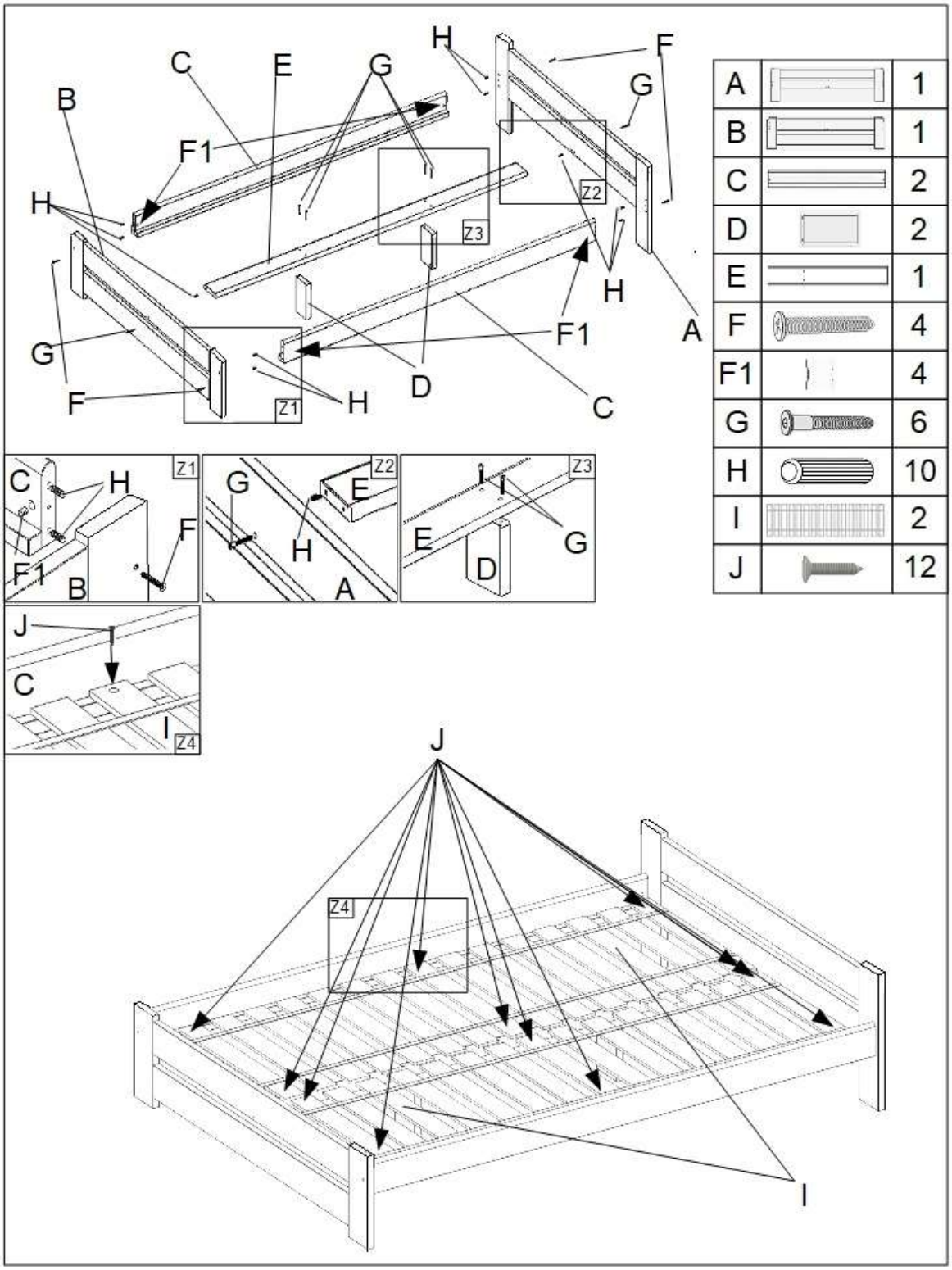
A 1
B 1
C 2
D 2
E 1
F 4
F1 4
G 6
H 10
I 2
J 12
Z1
Z2
Z3
Z4