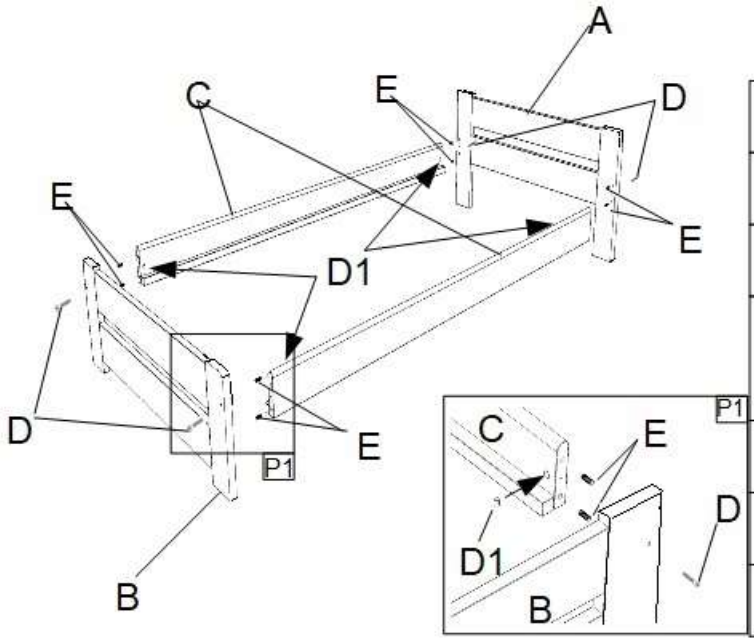
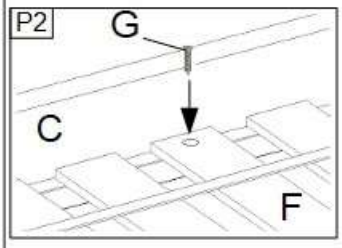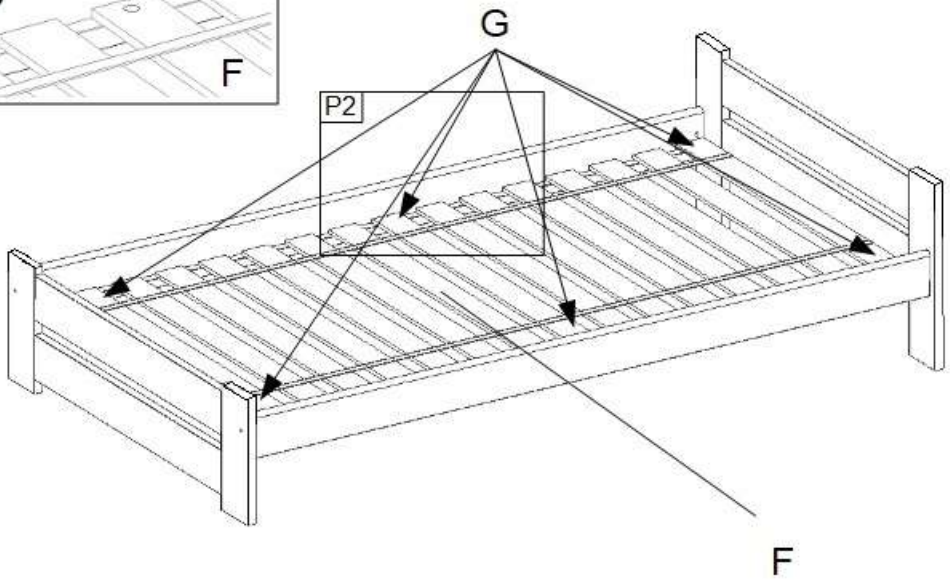
A		1
B		1
C		2
D/ D1		4
E		8
F		1
G		6